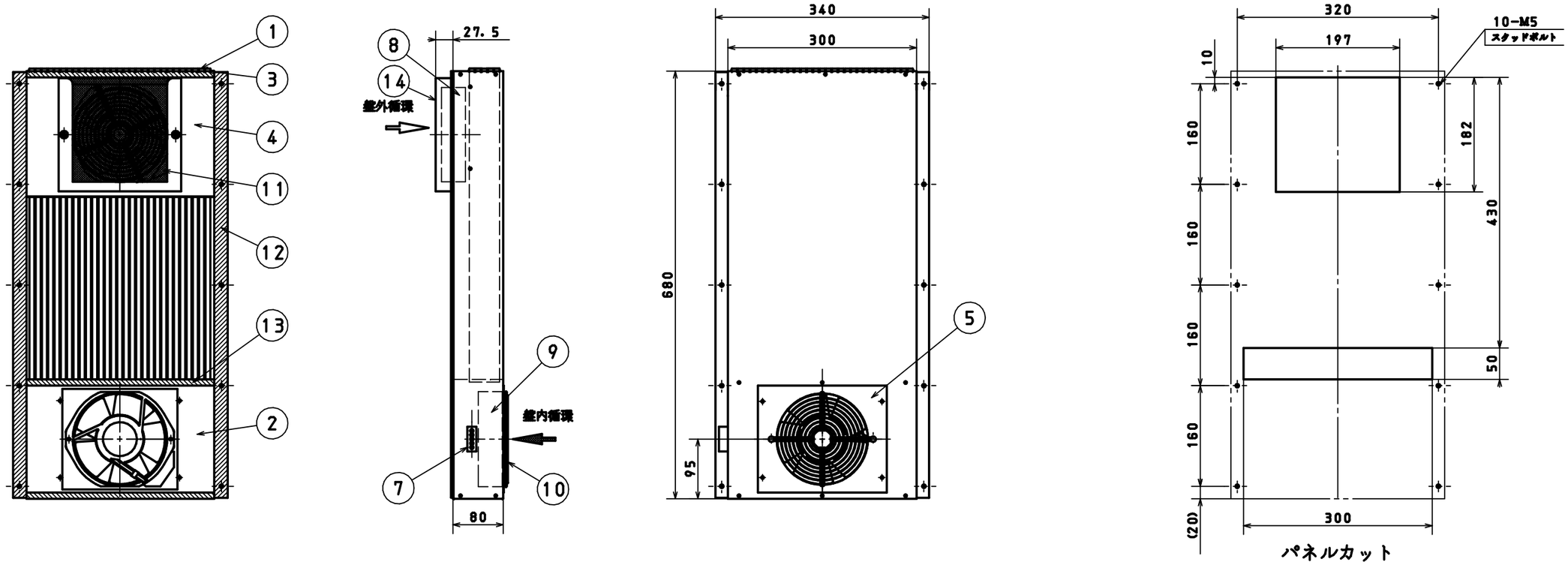


パネルカット

## 使用部品

| NO. | 部品名 | 個数 | 品番 |
|---|---|---|---|
| 1 | 熱交換チューブ | 145 | MM845-AF500 |
| 2 | シェル | 1 | TCSI-33B-0002 |
| 3 | シールゴム | 2 | TCGNB-02905 |
| 4 | ファンベース | 1 | TCHSI-55B3B-0004 |
| 5 | ファンベース | 1 | TCHAI-30B3B-0005 |
| 6 | 膜付きグロメット | 1 | C-30-SG-12A |
| 7 | 貫通端子台 | 1 | OGM-300-3P-C |
| 8 | ファンモーター | 1 | 5915PC-12W-B30-SM1 |
| 9 | ファンモーター | 1 | 5915PC-12T-B30-A15 |
| 10 | フィンガガード | 2 | PG-59-02 |
| 11 | フィルタ | 1 | MM850-1511A |
| 12 | パッキン（ネオプレンスポンジ） | 1 | W20-L1000-T3 |
| 13 | パッキン（ネオプレンスポンジ） | 1 | W10-L1000-T3 |
| 14 | フィルタカバー | 1 | MM851-1511A |
| | | | |

## 仕様

| | |
|---|---|
| 型式 | TCSIP-33B1 |
| 取付方式 | 盤内取付型 |
| 電源接続方式 | 端子台方式 |
| 電源電圧 | AC100V |
| 定格能力 | 50/60Hz：33/38 [W/K] |
| 定格電流 | 50/60Hz：0.83/0.76 [A] |
| ファンモータ規格 | UL，CE認定 |
| シェル材質 | 亜鉛メッキ鋼板 |
| 熱交換チューブ材質 | φ8，t0.7 A3003 |
| 本体重量 | 8.8 [kg] |
| | |

・定格能力は、盤内外の温度差が1K（1℃）の時に、熱交換器から放熱可能な熱量であり、公称温度差20Kの時の試験結果を基に表示しています。
・この図面に記載されている内容は、部品改良などのため予告無く変更する場合がございます。

注意　1．制御盤に取り付ける際、取付パッキンが十分圧縮されるまでナットにトルクをかけて下さい。
　　2．アースは確実に接続して下さい。

| | | | | | | | | | |
|---|---|---|---|---|---|---|---|---|---|
| 使用型式 MODEL | 個数 QTY | 符号 MARK | 変更事項 REVISION RECORD | 質量 MASS | 設計番号 DSN. NO | 年月日 DATE | 変更者 REVR | 機種 HEAT SURFACE TREATMENT | 尺度 SCALE 1:5 |
| | | | | | | | | 材質 MATERIAL | 個数 QTY |
| | | | | | | | | 品名 | チューブコア式盤用熱交換器 盤内取付型（省スペースタイプ） |
| 部長 GENERAL MANAGER 江副 H24.9.7 | 室長 MANAGER 中根 H24.9.7 | 調査 ASSIST MANAGER | 設計 ENGINEER 冨岡 H24.9.7 | 製図 DRAWER 冨岡 H24.9.7 | | | | 品番 | TCSIP-33B1-03 |
| 図面来歴 DWG. HIST | | | | | | | | マルヤス工業株式会社 MARUYASU INDUSTRIES CO. LTD | |