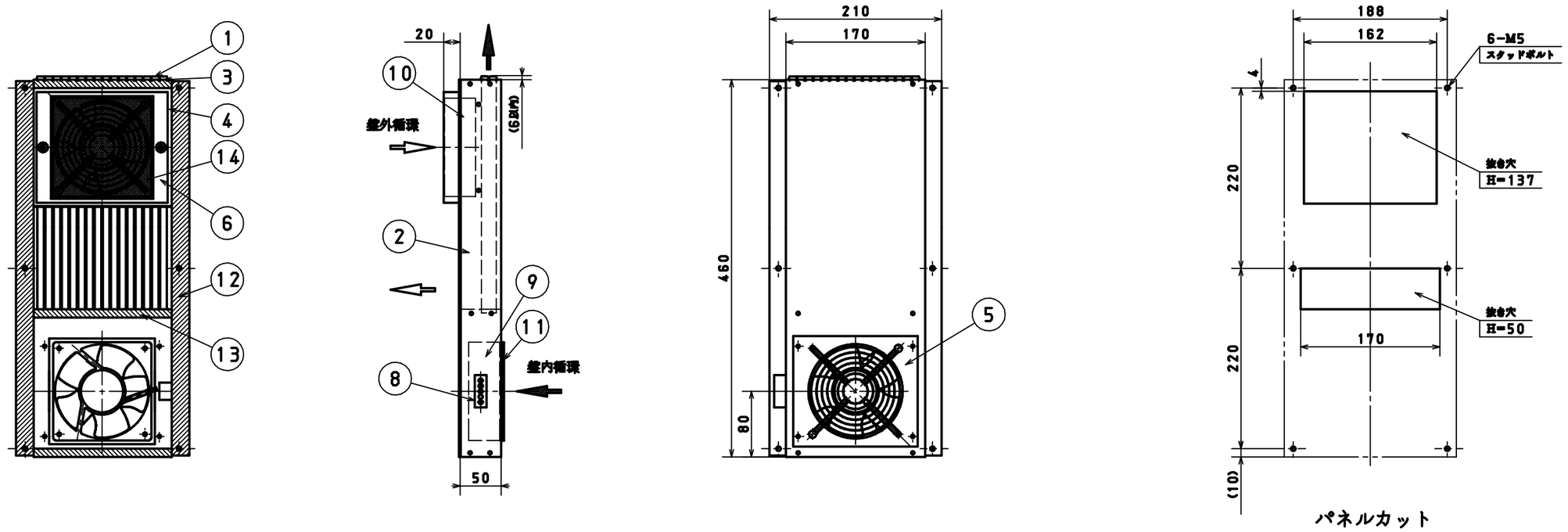

パネルカット

使用部品

NO.	部品名	個数	品番
1	熱交換チューブ	32	MM845-AF290
2	シェル	1	TCHSI-12A3A-0002
3	シールゴム	2	TCGNB-01602
4	ファンベース	1	TCHSI-18A3A-0004
5	ファンベース	1	TCHAI-15A3B-0005
6	フィルタカバー	1	MM851-1201A
7	膜付きグロメット	1	C-30-SG-12A
8	貫通端子台	1	OGM-300-3P-C
9	ファンモーター	1	4715MS-10W-B5A-B01
10	ファンモーター	1	4715TS-10W-B50-BM1
11	フィンガガード	2	PG-47-02
12	パッキン（ネオプレンスポンジ）	1	W20-L1000-T3
13	パッキン（ネオプレンスポンジ）	1	W10-L1000-T3
14	フィルタ	1	MM850-1200A

仕様

型式	TCSI-11A1
取付方式	盤内取付型・省スペースタイプ
電源接続方式	端子台方式
電源電圧	AC100V
定格能力	50/60Hz：11/12 [W/K]
定格電流	50/60Hz：0.71/0.57 [A]
消費電力	50/60Hz：35/31 [W]
シェル材質	亜鉛メッキ鋼板
熱交換チューブ材質	φ8，t0.7 A3003
本体重量	3.0 [kg]

・定格能力は、盤内外の温度差が1K（1℃）の時に、熱交換器から放熱可能な熱量であり、公称温度差20Kの時の試験結果を基に表示しています。
・この図面に記載されている内容は、部品改良などのため予告無く変更する場合がございます。

注意　1. 制御盤に取り付ける際、取付パッキンが十分圧縮されるまでナットにトルクをかけて下さい。
　　2. アースは確実に接続して下さい。

使用型式 MODEL	個数 QTY	符号 MARK	変更事項 REVISION RECORD	質量 MASS	現実番号 REV. NO	年月日 DATE	変更者 REVR		
部長 GENERAL MANAGER 江副 H23.12.16	室長 MANAGER 中根 H23.12.16	調査 ASSIST MANAGER	設計 ENGINEER 冨岡 H23.12.16	製図 DRAWER 冨岡 H23.12.16					
図面来歴 DWG. HIST									

材質	HEAT SURFACE TREATMENT	尺度	SCALE 1:4
材質	MATERIAL	個数	QTY
品名	チューブコア式盤用熱交換器 盤内取付型（省スペースタイプ）		
品番	TCSI-11A1-01		

マルヤス工業株式会社
MARUYASU INDUSTRIES CO. LTD